0	1	2	3	4	5	6	7	8	9
VOEDING B.P.	LAMPENTEST		STURING	SIGNALERING	STURING	SIGNALERING	STURING	SIGNALERING	
24V=	BEDIENPANEEL		VERLICHTING	VERLICHTING	VERLICHTING	VERLICHTING	VERLICHTING	VERLICHTING	
IN BEDIENPANEEL			SKATE CAFE	SKATE CAFE	SKATE CAFE	SKATE CAFE	KASSA/OEFENRUIMTE	KASSA/OEFENRUIMTE	

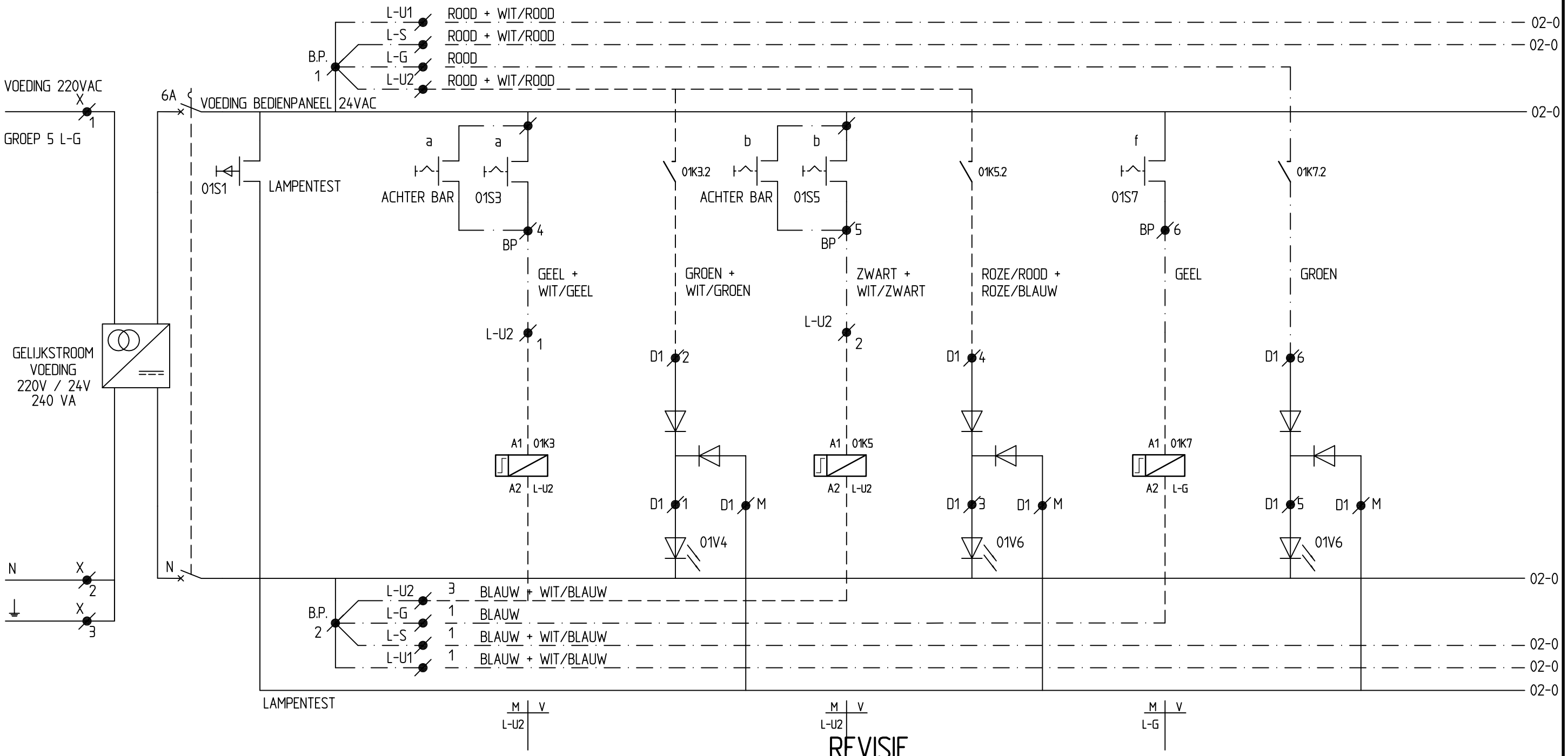

REVISIE

IN BEDIENPANEEL

IN VERDEELKASTEN 24V==

VERDINDINGEN TUSSEN KASTEN EN BEDIENPANEEL

A			B		

TES INSTALLATIETECHNIEK TILBURG B.V.
Dr. H. van Doorneweg 42, 5026 RA, Tilburg
Postbus 612, 5000 AP, Tilburg
Tel:013-4678200-Fax:013-4678600
info@testilburg.nl
www.tesgroep.nl

project	: HALL OF FAME, TILBURG NEDTRAIN HAL 90		
onderdeel	: STUURSTROOM SCHEMA BEDIENPANEEL VERLICHTING		
opdrachtgever	: GEMEENTE TILBURG		
adviseur	:		
architekt	: VAN HOOGMOED ARCHITECTEN		
geldige norm	: NEN 1010: 2007 + C1: 2008 NEN 2535 2e druk 1996 + blad A1 2002 + NPR2576		
datum	: 12-12-2011	schaal	: n.v.t.
getekend	: AvH	opdr.nr.	: 7530
formaat	: A3	tek.nr.	: 59
gecontroleerd PL	:	blad	: 01

Deze tekening blijft ons eigendom en mag zonder onze schriftelijke toestemming NIET gekopieerd, gereproduceerd of aan derden ter inzage gegeven worden.